＜ 第49回SBSレディーストーナメント大会　オープンクラス＞

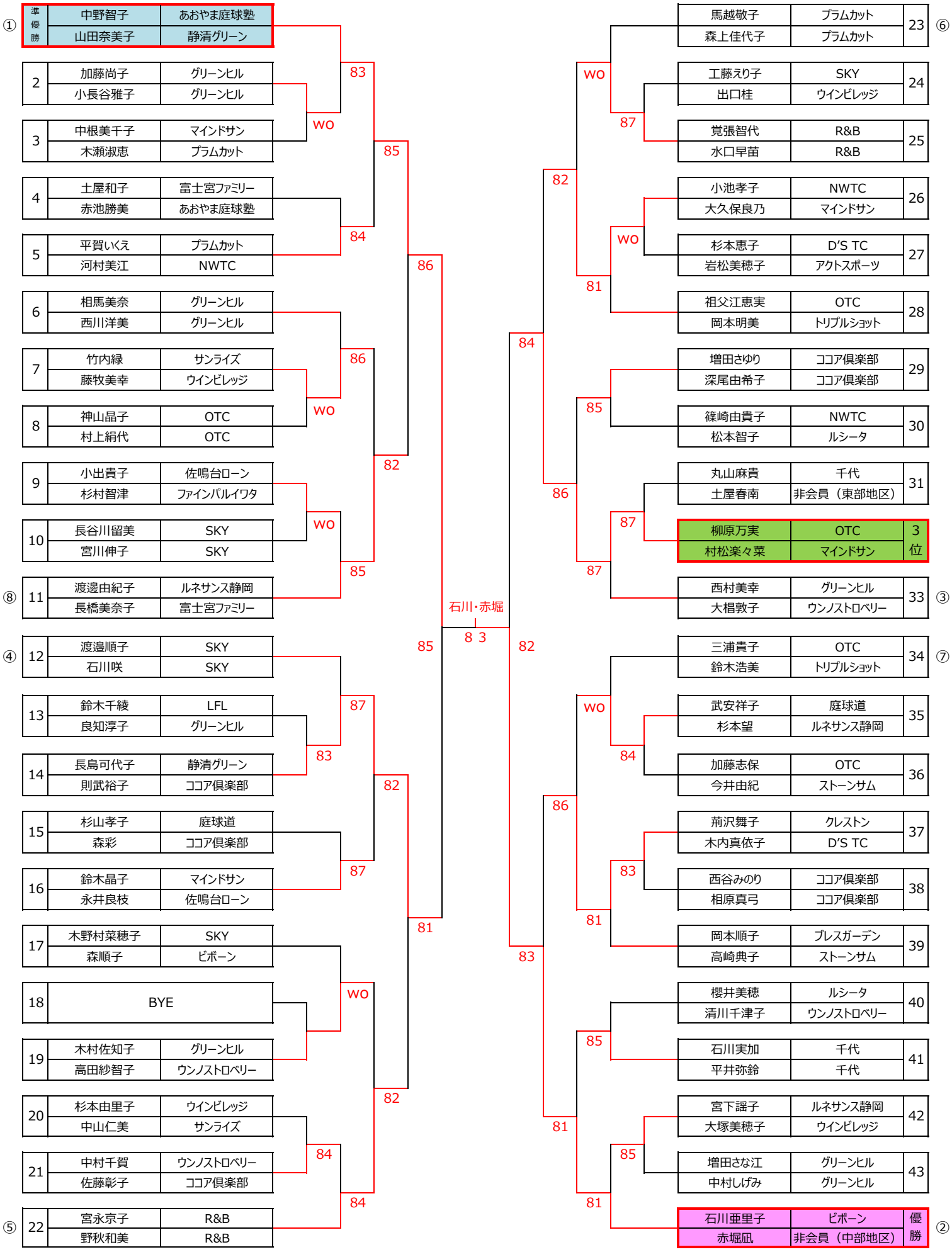

＜第49回SBSレディーステニストーナメント　オープンクラス＞

順位戦

■３・4位決定戦

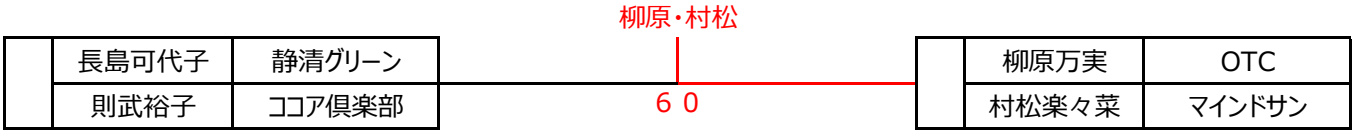

■5・6位決定戦

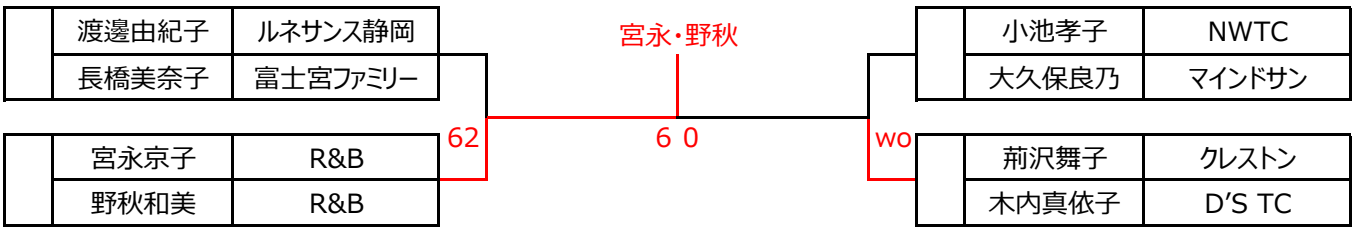

■7・8位決定戦

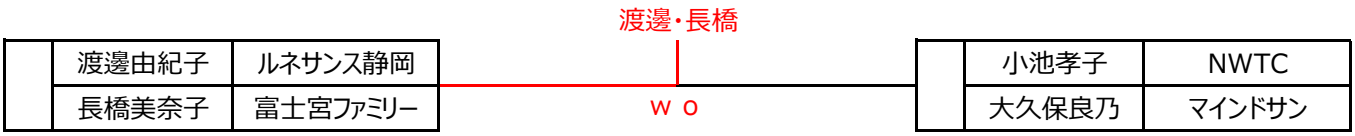

＜ 第49回SBSレディーストーナメント大会　オープンクラス＞

コンソレーションマッチ

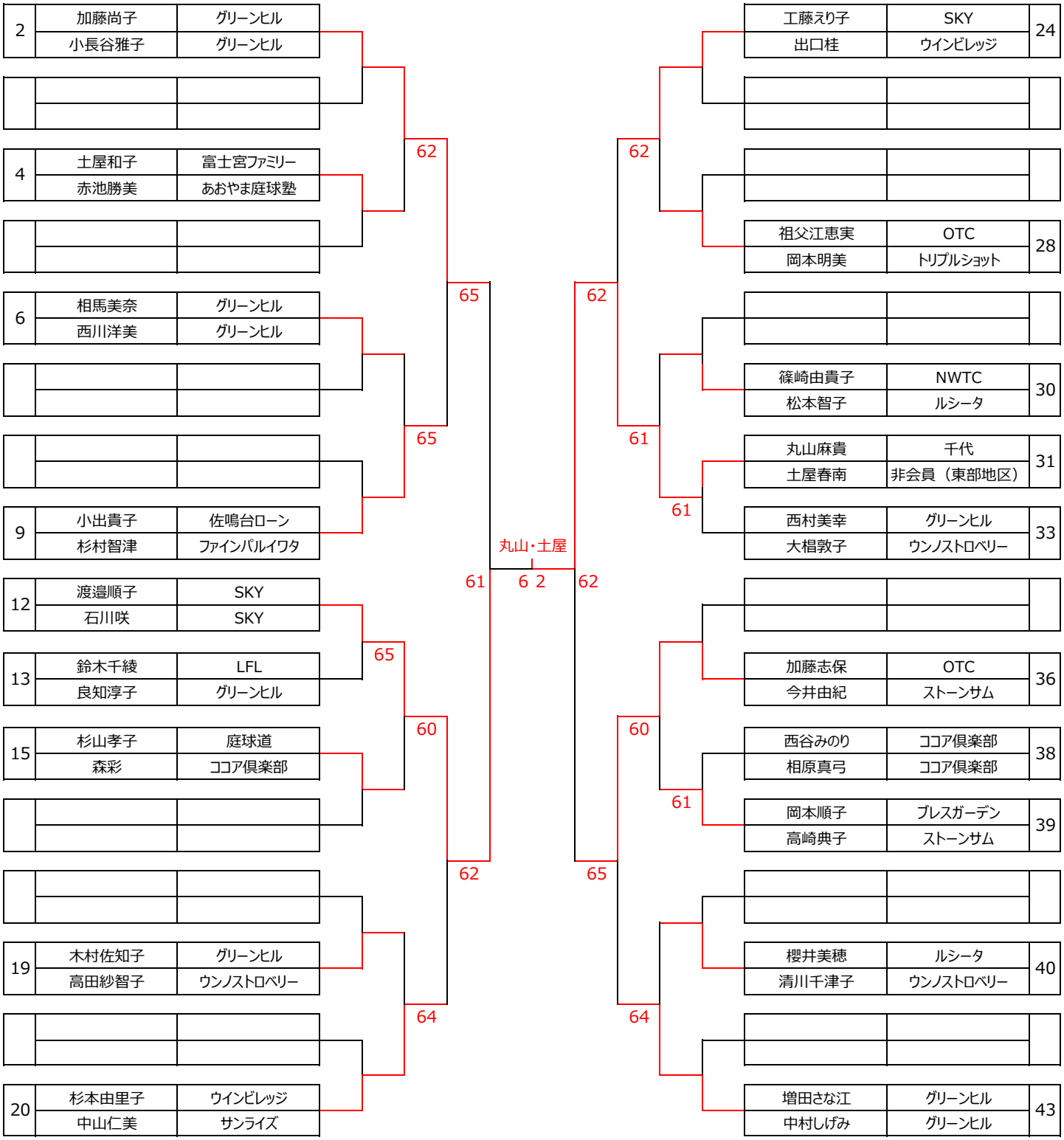

＜ 第49回SBSレディーストーナメント大会　６０歳クラス＞

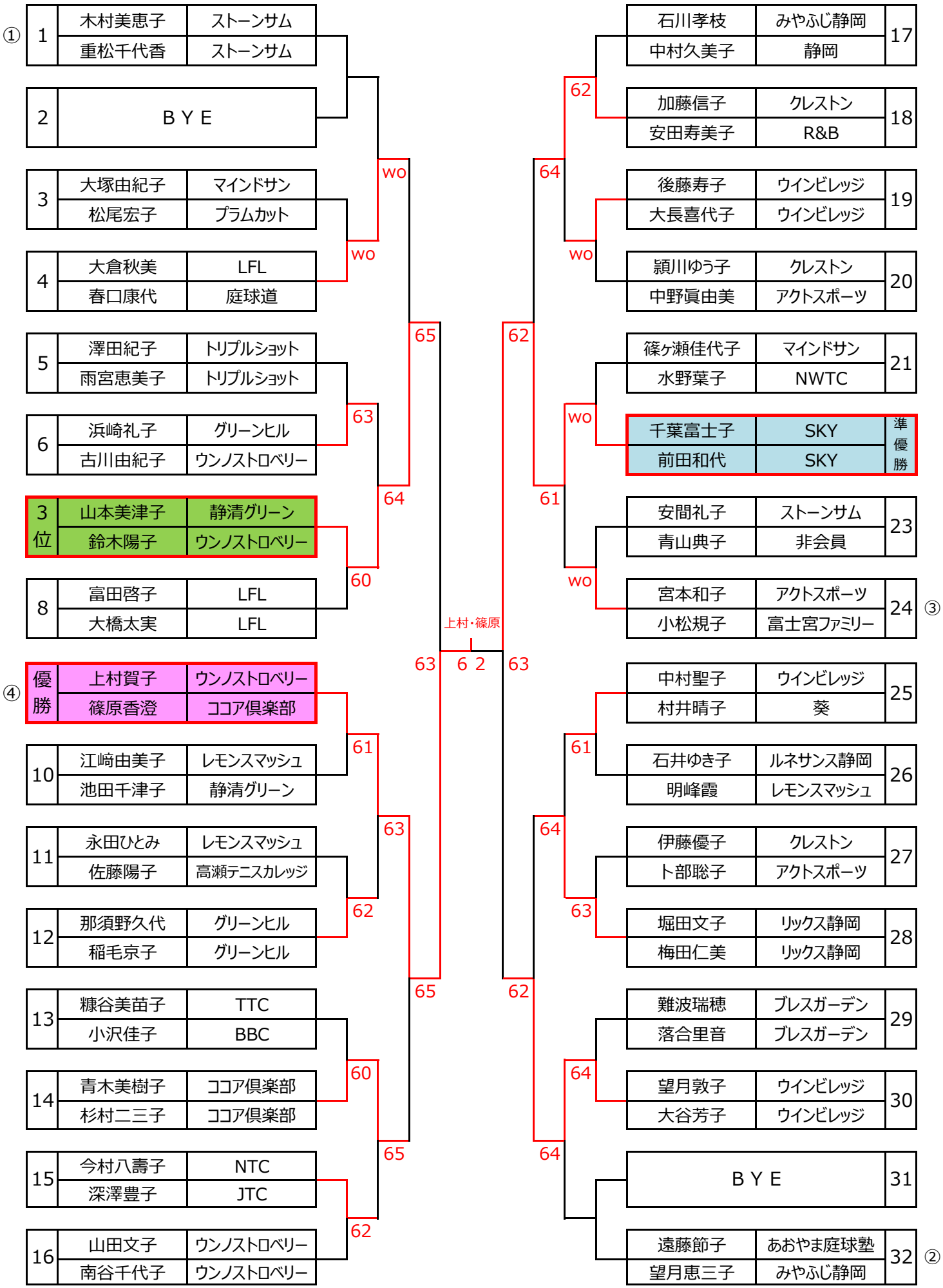

＜ 第49回SBSレディーストーナメント大会　６０歳クラス＞

■ ３位決定戦

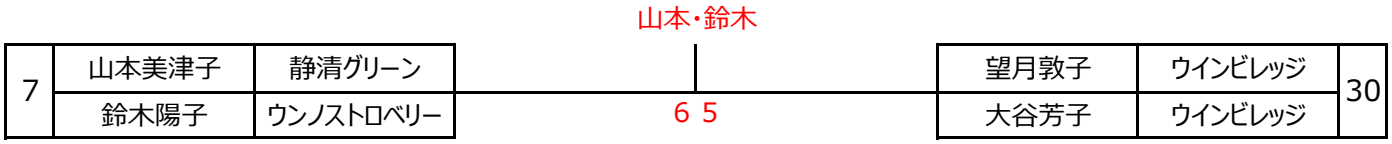

コンソレーションマッチ

